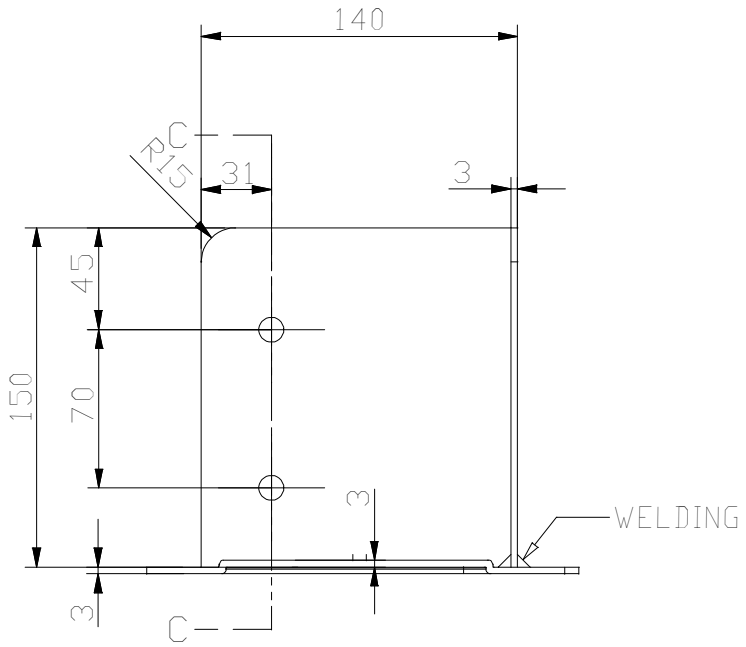

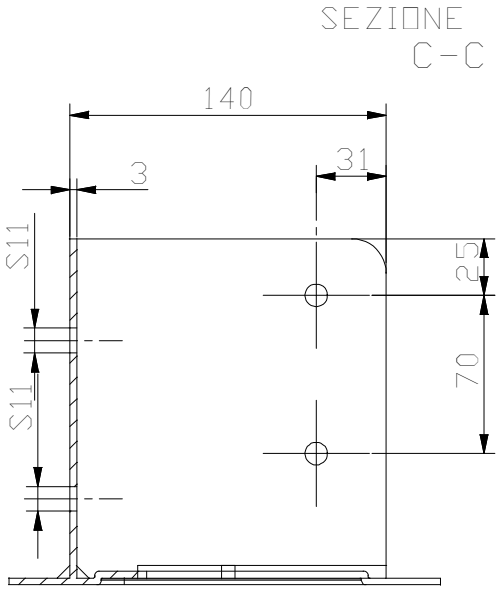

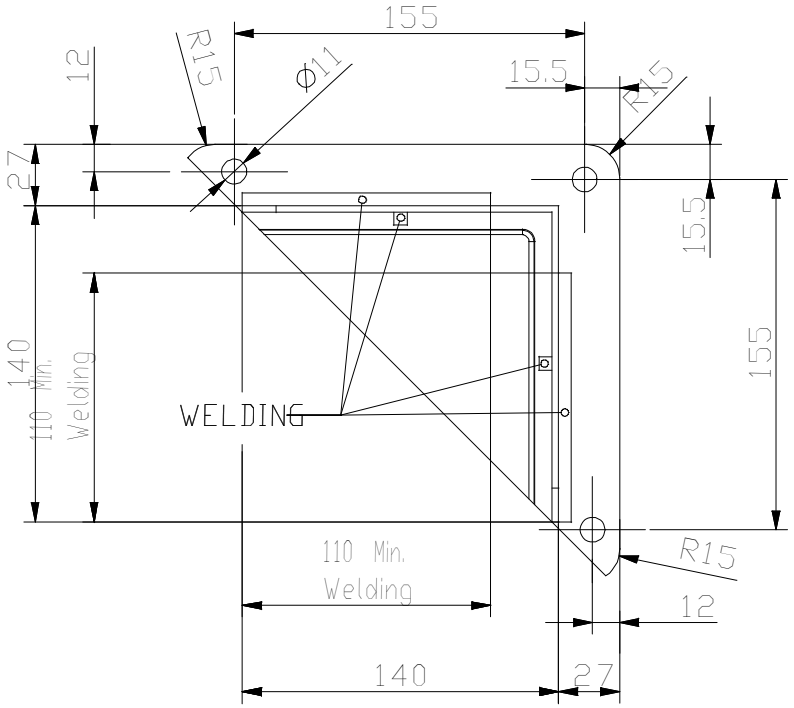

TOLLERANZE GENERALI GENERAL TOLERANCE	0≤...<3	3≤...<6	6≤...<10	10≤...<18	18≤...<30	30≤...<50	50≤...<80	80≤...<120	120≤...<180	180≤...<250	250≤...<500	500≤..<2000
LUNGHEZZE LENGTHS	±0.15	±0.20	±0.25	±0.30	±0.35	±0.40	±0.50	±0.60	±0.70	±0.80	±1	/
ANGOLI ANGLES	0°≤...<10° ±0.50°			10°≤...<45° ±1°			45°≤...<90° ±1.5°			90°≤...<360° ±2°		

MOD.	DESCRIZIONE DESCRIPTION	DISEGNATO DESIGNER	APPROVATO APPROVED	DATA DATE
UNIT mm EUROPEAN VIEW	adveco S.R.L. Via Monte Guglielmo, 61 25060 COGOZZO di Villa Carcina (Brescia) Italy Tel. +39 030 800916 - Fax + 39 030 802172 www.adveco.com	APPROVATO APPROVED	Moretti A.	07/09/2017
		DISEGNATO DRAWN	L.L.	05/09/2017
DENOMINAZIONE	Staffa Portapilastro Sdoppiabile	SCALA SCALE	3:10 REV. 0	
PART NAME		CODICE DISEGNO DRAWING CODE	05SBE140GR	
PESO 100 PEZZI TOLL. 10% WEIGHT 100 PIECES TOLL 10%	LAVORAZIONE LAVORATION: Spessore 3mm / Thickness 3mm	TRATTAMENTO T. T. TREATMENT	-	
TOLLERANZA GENERALE FORI: ±0.3 HOLES GENERAL TOLERANCE ±0.3	MATERIALE MATERIAL: Acciaio S235 / Steel S235	TRATTAMENTO SUP. SURF. TREATMENT	Zincatura / Galvanization	

E' VIETATA LA RIPRODUZIONE ANCHE PARZIALE DEL PRESENTE DISEGNO SENZA L'AUTORIZZAZIONE DI ADVECO s.r.l.
IT IS FORBIDDEN THE REPRODUCTION, PARTIAL TOO, OF THIS DRAWING WHITHOUT THE ADVECO WRITTEN AUTHORIZATION

FORMATO FORMAT A4